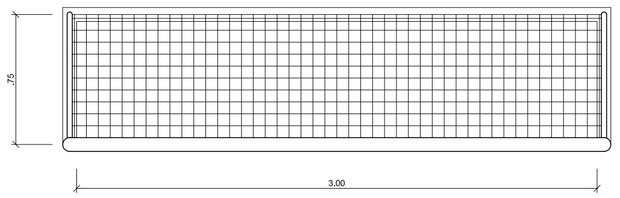

BALISA FUTEBOL
PLANTA
ESCALA 1:25

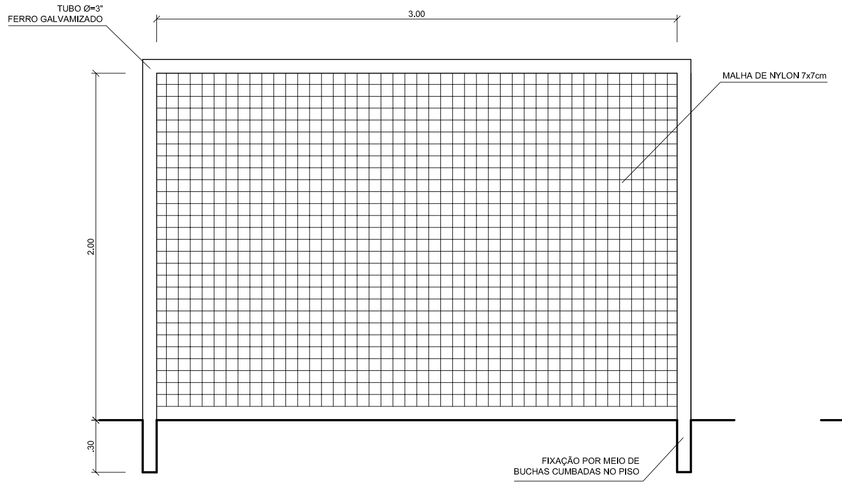

BALISA FUTEBOL
VISTA FRONTAL
ESCALA 1:25

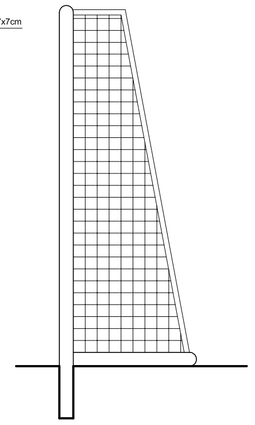

BALISA FUTEBOL
VISTA LATERAL
ESCALA 1:25

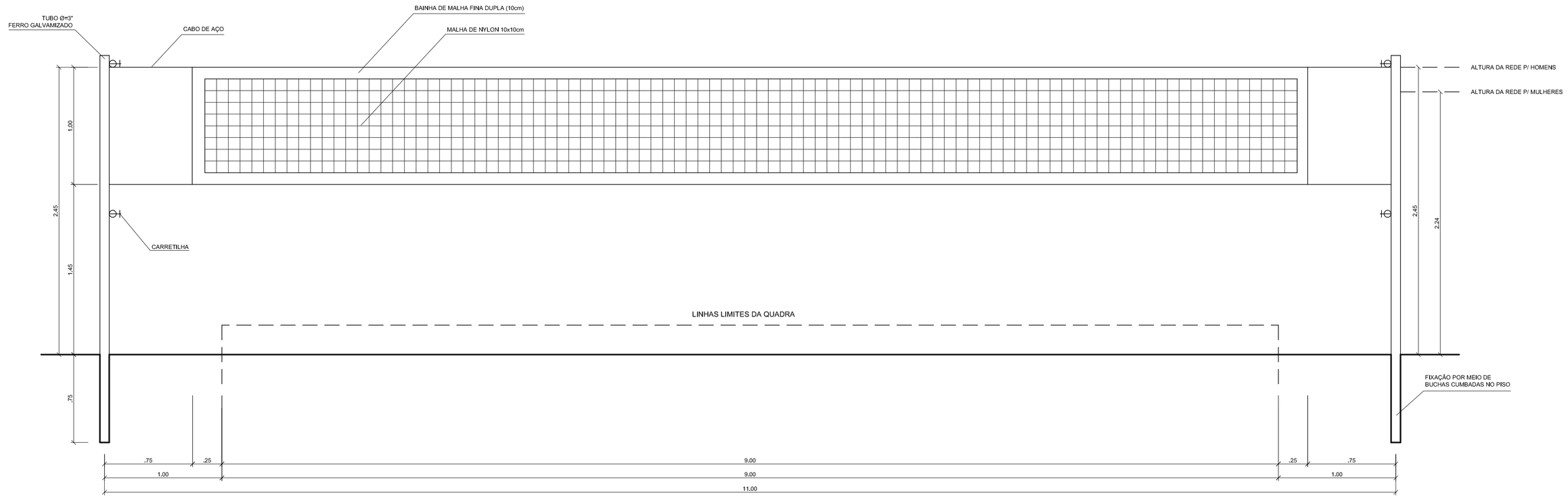

VISTA REDE DE VOLEIBOL
ESCALA 1:25

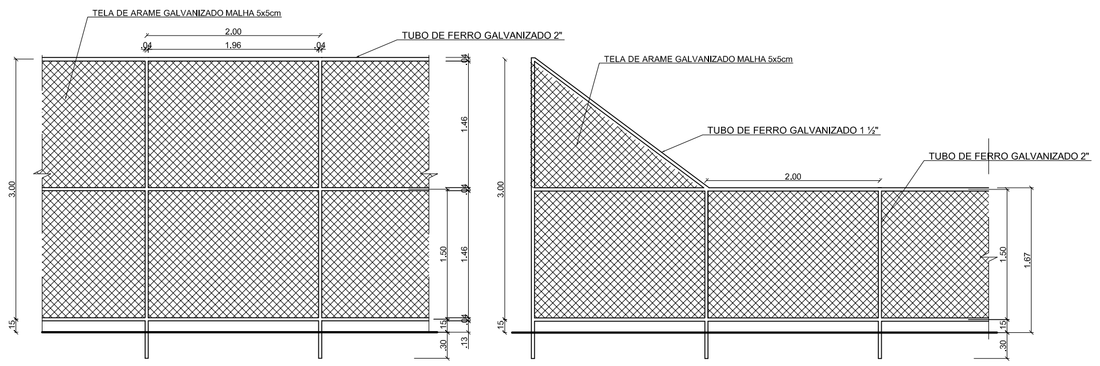

VISTA DO ALAMBRADO (FUNDOS)
ESCALA 1:50

VISTA DO ALAMBRADO (LATERAL)
ESCALA 1:50

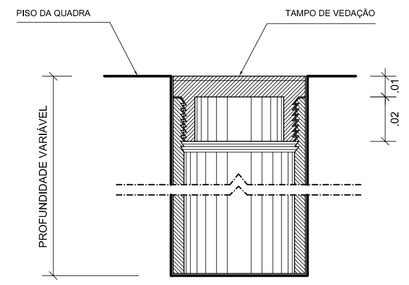

DETALHE D1
BUCHA C/ TAMPO
ESCALA 1:2

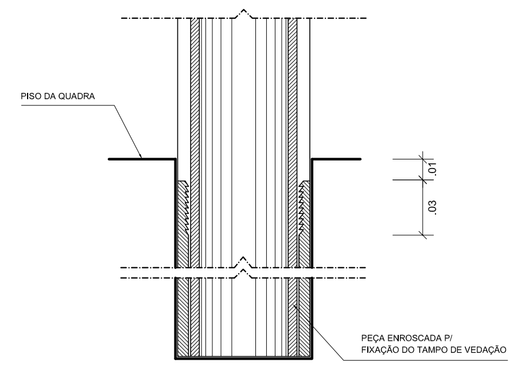

DETALHE D1
BUCHA C/ ELEMENTO
ESCALA 1:2

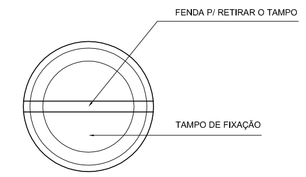

DETALHE D1
VISTA SUPERIOR
ESCALA 1:2

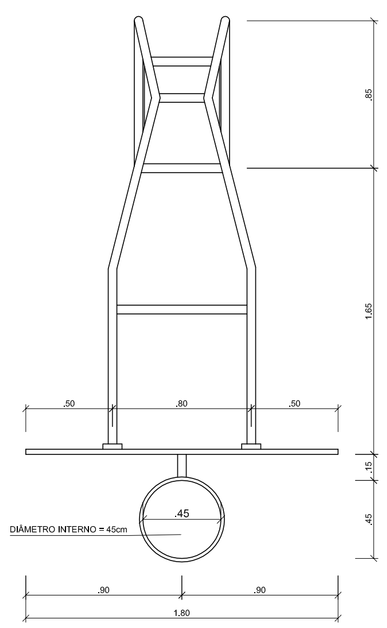

TABELA DE BASQUETEBOL
VISTA SUPERIOR
ESCALA 1:25

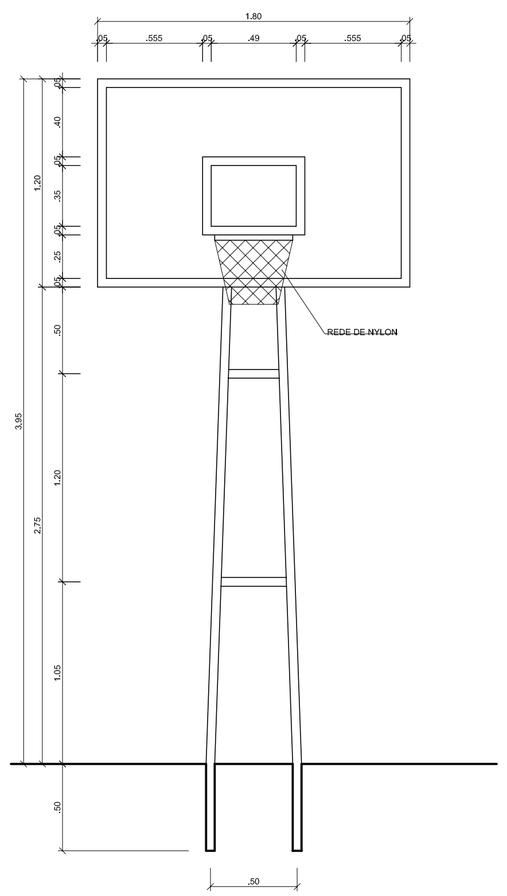

TABELA DE BASQUETEBOL
VISTA FRONTAL
ESCALA 1:25

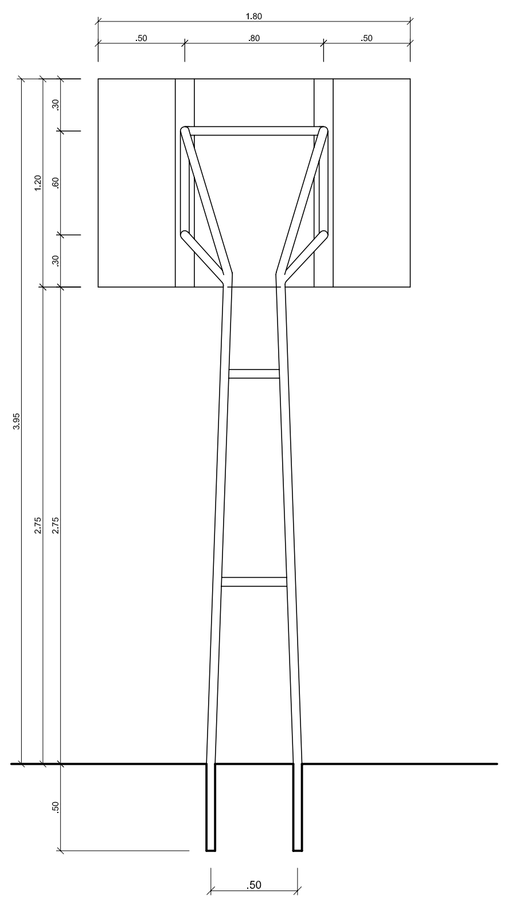

TABELA DE BASQUETEBOL
VISTA POSTERIOR
ESCALA 1:25

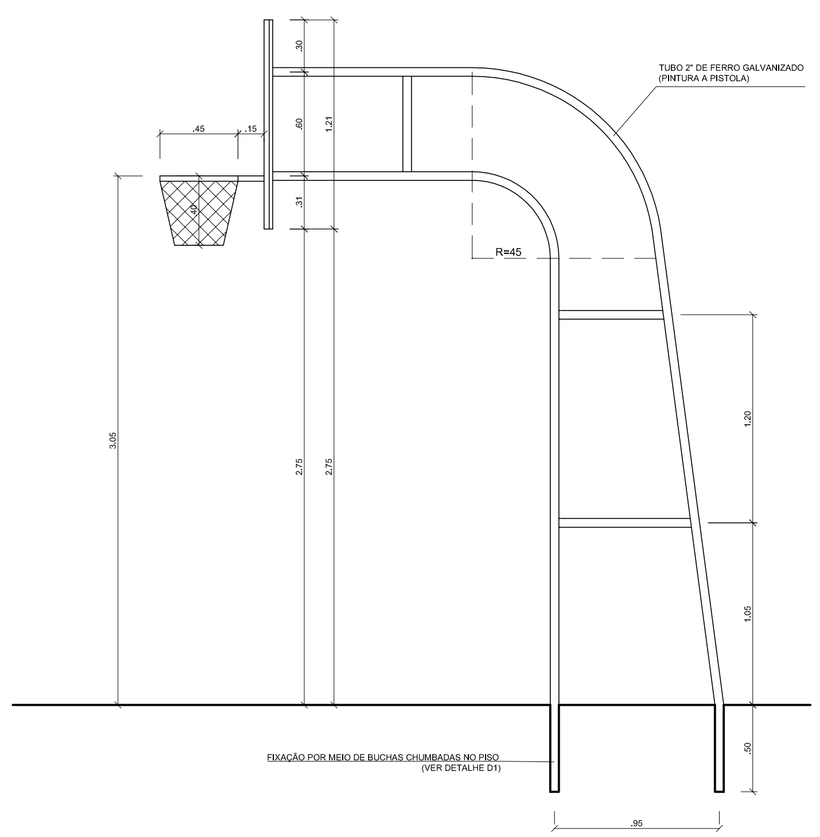

TABELA DE BASQUETEBOL
VISTA LATERAL
ESCALA 1:25

GOVERNO FEDERAL
BRASIL
PAÍS RICO É PAÍS SEM POBREZA
Ministério da Educação
FNDE Fundo Nacional de Desenvolvimento da Educação

PROJETO PADRÃO - FNDE

MUNICÍPIO – UF:

PROPRIETÁRIO:

ENDEREÇO:

PROPRIETÁRIO

RESP. TÉCNICO CREA

DLFO

CREA

RA

OBSERVAÇÕES:

QUADRA COBERTA COM VESTIÁRIO

PROJETO ARQUITETÔNICO

COORDENAÇÃO
CGEST - Coordenação Geral de Infraestrutura Educacional

QUADRA COBERTA
DETALHES

ARQ

REVISÃO
R.00
R.00
R.00

ESCALA
INDICADA

DATA EMISSÃO
JULHO/2011

FORMATO
A1 (841 X 594)

PRANCHA
05/05